Umbau Düsenbrause in Glockenbrause

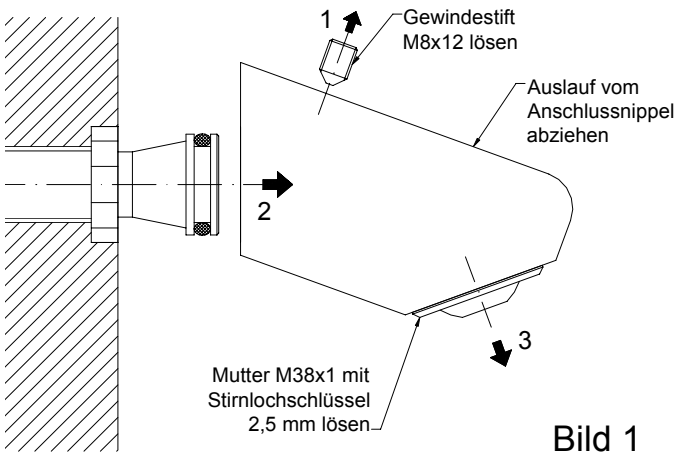

Bild 1

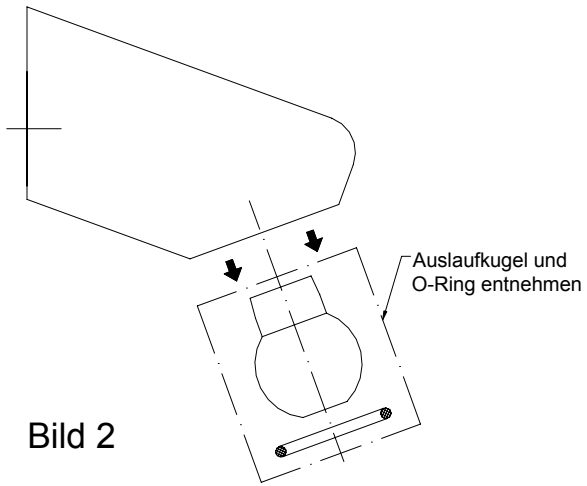

Bild 2

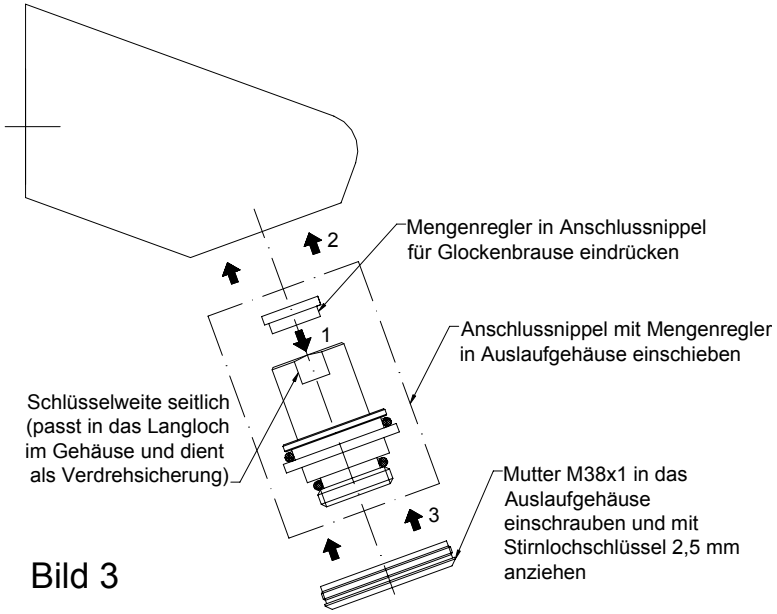

Bild 3

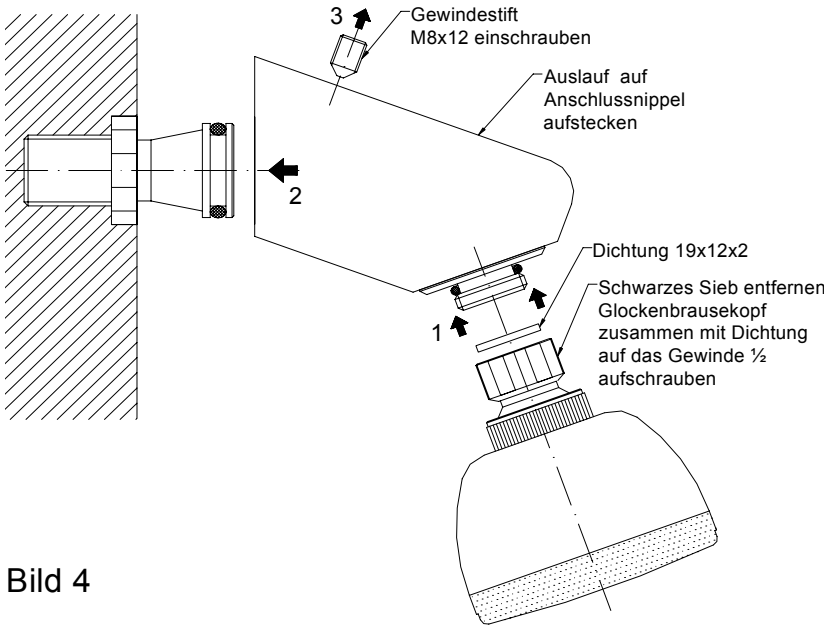

Bild 4

Jänchen-SaniSystem GmbH
Robert-Kirchhoff-Straße 2
64579 Gernsheim
Germany

Telefon: +49 (0)6258 90571-0
Telefax: +49 (0)6258 90571-19
info@jaenchen-sanisystem.de
www.jaenchen-sanisystem.de