SaniSystem

WIR BRINGEN WASSER IN FORM

# Produktübersicht

# 2010

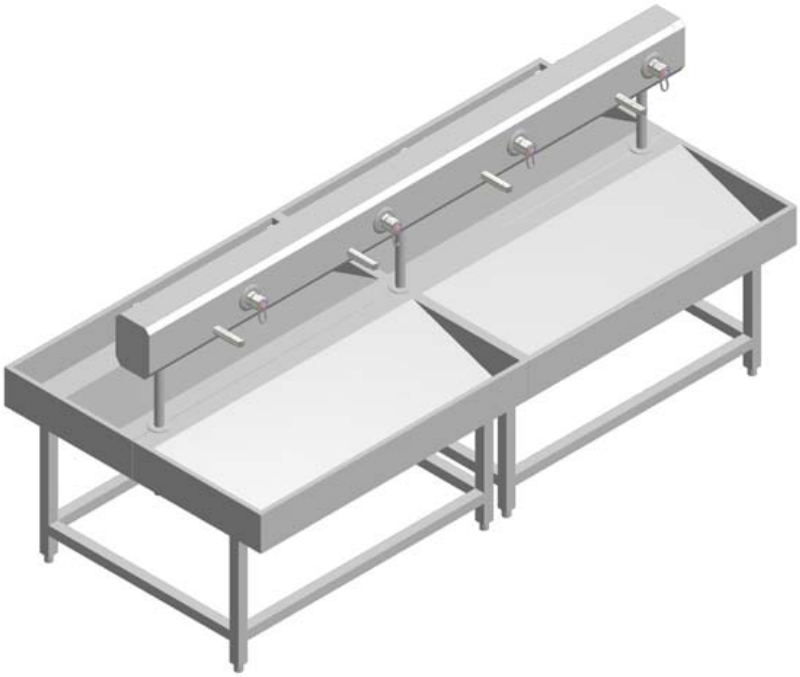

## Reihenwaschanlagen

Ausgabe 02/2010

Jänchen-SaniSystem GmbH
Robert-Kirchhoff-Straße 2
64579 Gernsheim
Germany

Telefon: +49 (0)6258 90571-0
Telefax: +49 (0)6258 90571-19
info@jaenchen-sanisystem.de
www.jaenchen-sanisystem.de

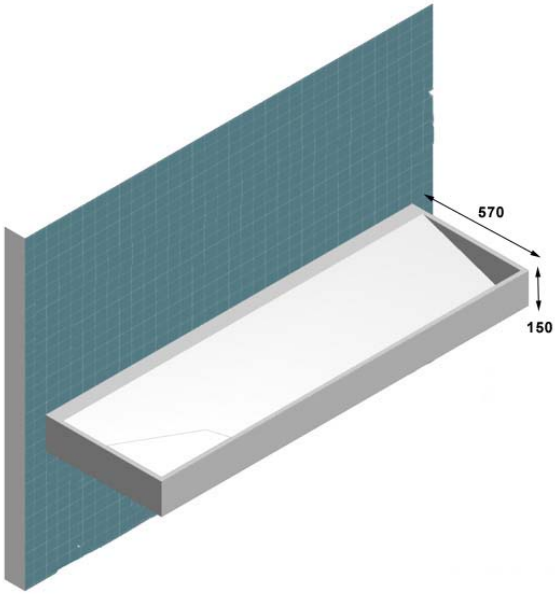


Reihenwaschtisch WASH - einreihig - wandhängend

zur einreihigen Wandmontage ohne Untergestell, Material Edelstahl 1.4301, Oberfläche matt geschliffen, integrierte Trägerkonsolen zur sicheren Befestigung an das Mauerwerk. Gesamttiefe 570mm, Ablaufrinne mit Gefälle 110mm, umlaufende Schürze 150mm, gestanzter Siebablauf, Ablaufventil DN 40.

Basis-Beckenlängen:
2 Waschplätze: 1.200mm (Waschplatzbreite: 600mm)
2 Waschplätze: 1.400mm (Waschplatzbreite: 700mm)
3 Waschplätze: 1.800mm (Waschplatzbreite: 600mm)
3 Waschplätze: 2.400mm (Waschplatzbreite: 700mm)

## Reihenwaschtisch - wandhängend mit Untergestell

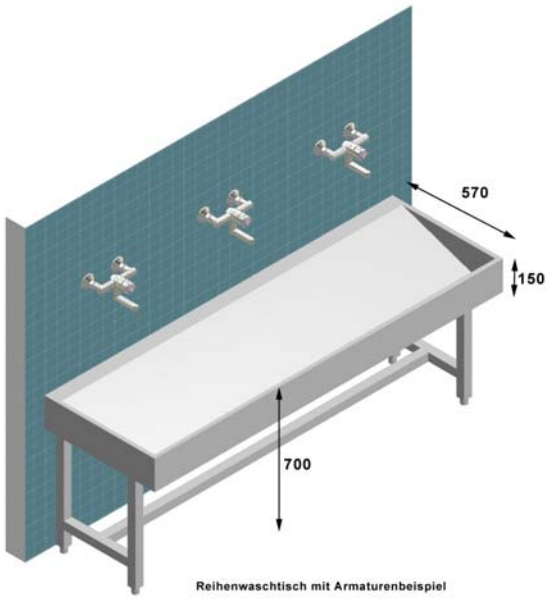

Reihenwaschtisch mit Armaturenbeispiel

Reihenwaschtisch WASH- einreihig - wandhängend

zur einreihigen Wandmontage auf Untergestell aus Vierkantrohr mit Höhenverstellung, Material Edelstahl 1.4301, Oberfläche matt geschliffen, integrierte Trägerkonsolen zur sicheren Befestigung an das Mauerwerk.
Ablaufrinne mit Gefälle 110mm, gestanzter Siebablauf.

Beckentiefe: 570mm
Höhe: 700mm
Höhe umlaufende Schürze: 150mm
Ablaufventil: DN 40

Untergestell auch für Wandmontage erhältlich.

Basis-Beckenlängen:
2 Waschplätze: 1.200mm (Waschplatzbreite: 600mm)
2 Waschplätze: 1.400mm (Waschplatzbreite: 700mm)
3 Waschplätze: 1.800mm (Waschplatzbreite: 600mm)
3 Waschplätze: 2.400mm (Waschplatzbreite: 700mm)

- Eine Kombination verschiedener Beckenlängen ist möglich (siehe Seite 2).
- Sonderlängen auf Anfrage

Jänchen-SaniSystem GmbH
Robert-Kirchhoff-Straße 2
64579 Gernsheim
Germany

Telefon: +49 (0)6258 90571-0
Telefax: +49 (0)6258 90571-19
info@jaenchen-sanisystem.de
www.jaenchen-sanisystem.de

## Einzelwaschtische

### Einzelwaschtische WASH-E

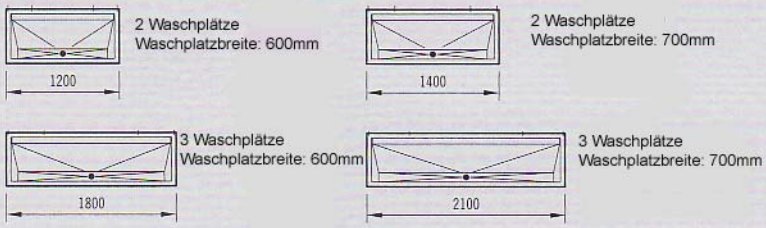


## Kombinationsmöglichkeiten einreihig

Reihenwaschtisch 4 WP

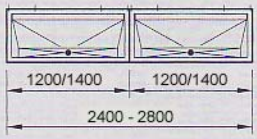


Reihenwaschtisch 5 WP

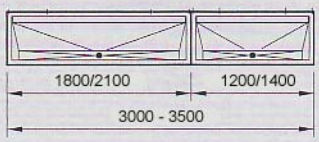


Reihenwaschtisch 6 WP

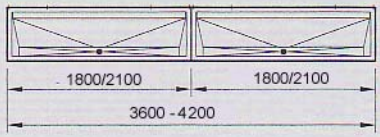


Reihenwaschtisch 6 WP

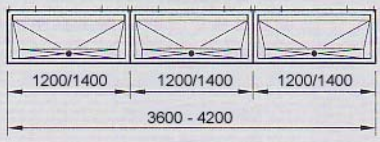


Reihenwaschtisch 7 WP

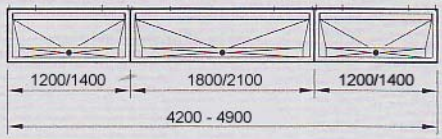


Reihenwaschtisch 8 WP

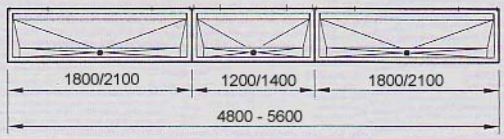


Jänchen-SaniSystem GmbH
Robert-Kirchhoff-Straße 2
64579 Gernsheim
Germany

Telefon: +49 (0)6258 90571-0
Telefax: +49 (0)6258 90571-19
info@jaenchen-sanisystem.de
www.jaenchen-sanisystem.de

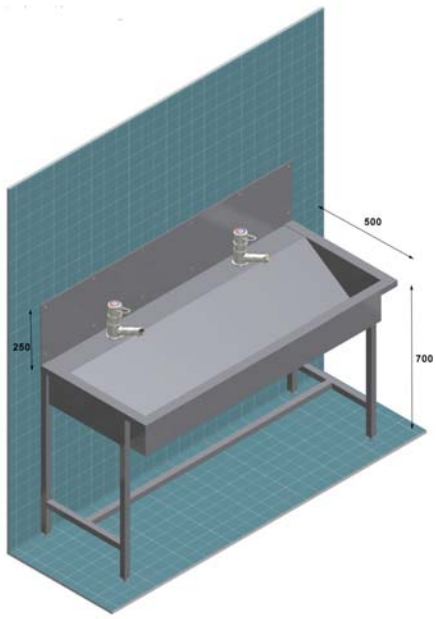


**Technische Daten:**
**Einhebel-Mischbatterie Typ SaniKerami W VA**

| | |
|---|---|
| Mindestfließdruck: | 1 bar |
| Betriebsdruck: | 1 bis 6 bar |
| max. Trinkwassertemp: | 75°C (kurzzeitig) |
| Volumenstrom: | 8 l/min (0,1 l/s) bei 3 bar |

**Technische Daten:**
**Eingriff-Selbstschluss Mischbatterie Typ SaniMisch W VA**

| | |
|---|---|
| Mindestfließdruck: | 1 bar |
| Betriebsdruck: | 1 bis 6 bar |
| max. Trinkwassertemp: | 75°C (kurzzeitig) |
| Volumenstrom: | 8 l/min (0,1 l/s) bei 3 bar |
| Fließdauer: | stufenlos einstellbar von ca. 5 - 30 sek. (bei 38° C). |

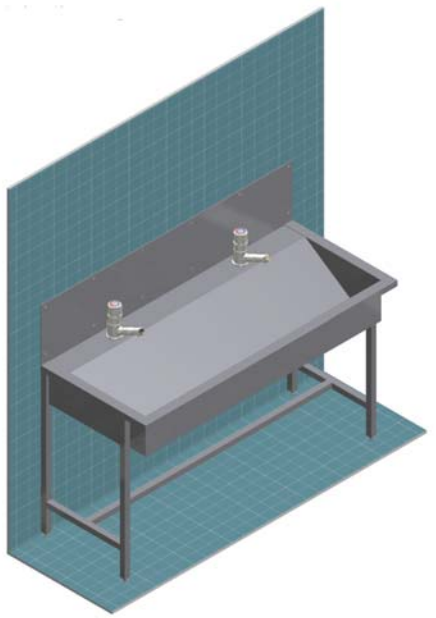

Reihenwaschtisch -WASHeco einreihig - für Wandmontage

zur einreihigen Wandmontage mit Untergestell (optional ohne Untergestell), Material Edelstahl 1.4301, Oberfläche matt geschliffen. Gesamttiefe 500mm, Ablaufrinne mit Gefälle 110mm, Spritzwand 250mm, Höhe 700mm, gestanzter Siebablauf, Ablaufventil DN 40.

**Armaturenausstattung**

**Anschluss an kaltes und warmes Trinkwasser:**

Einhebel-Mischbatterie Typ SaniKerami W VA

massives Messinggehäuse poliert, verchromt, Metallgriff, mit festem Auslauf, Ausladung 156 mm, Auslaufhöhe 79 mm, Luftsprudler 8 l/min.
Zur Montage an Trinkwasser und Trinkwasser-warm, mit keramischen Scheiben und Temperaturanschlag, rückschlagfrei schließend, Rückflusverhinderer nach DIN 1988.

Länge 1.200mm, 2 Waschplätze, Waschplatzbreite 600mm.

Länge 1.400mm, 2 Waschplätze, Waschplatzbreite 700mm.

Länge 1.800mm, 3 Waschplätze, Waschplatzbreite 600mm.

Länge 2.100mm, 3 Waschplätze, Waschplatzbreite 700mm.

**Anschluss an kaltes und warmes Trinkwasser:**

Eingriff-Selbstschluss Mischbatterie Typ SaniMisch W VA

massives Messinggehäuse poliert, verchromt, Metallgriff, mit festem Auslauf, Ausladung 156 mm, Auslaufhöhe 79 mm, Luftsprudler 8 l/min.
Zur Montage an Trinkwasser und Trinkwasser-warm, membrangesteuert mit stufenloser Laufzeit-Voreinstellung und rückschlagfreiem Abschluß, Temperaturanschlag, Rückflußverhinderer nach DIN 1988.

Länge 1.200mm, 2 Waschplätze, Waschplatzbreite 600mm.

Länge 1.400mm, 2 Waschplätze, Waschplatzbreite 700mm.

Länge 1.800mm, 3 Waschplätze, Waschplatzbreite 600mm.

Länge 2.100mm, 3 Waschplätze, Waschplatzbreite 700mm.

**Einbauzeichnungen bitte erfragen.**

Jänchen-SaniSystem GmbH
Robert-Kirchhoff-Straße 2
64579 Gernsheim
Germany

Telefon: +49 (0)6258 90571-0
Telefax: +49 (0)6258 90571-19
info@jaenchen-sanisystem.de
www.jaenchen-sanisystem.de

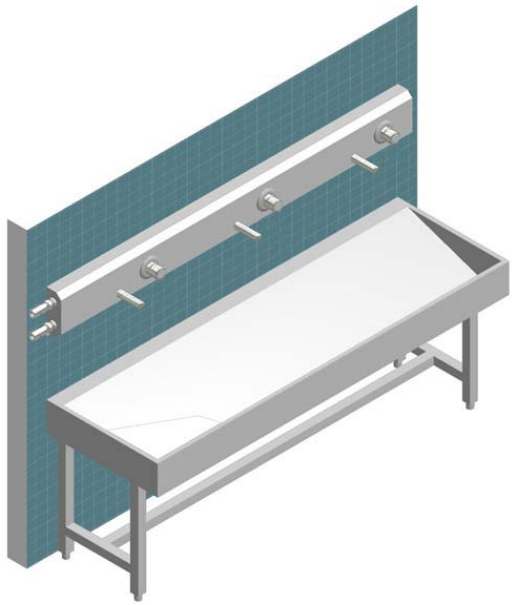

Armatureneinheit, einreihig, wandhängend

aus nichtrostendem Stahl, Werkstoff-Nr.: 1.4301, Oberfläche matt geschliffen, als Einheit zur Wandmontage mit x-Anzahl Waschplätzen. Gehäuse mit gebrochenen Kanten und vormontierten Verteilleitungen mit flexiblen Edelstahl-Gliederschläuchen oder Edelstahlverrohrung, mit absperrbaren Wassermengenregulierungen.
Je Waschplatz ein Wandauslauf aus Messing, poliert und verchromt, Ausladung 120 mm.

**Armaturenausstattung**

**Anschluss an kaltes oder vorgemischtes Trinkwasser:**

Eingriff-Selbstschlussventil Typ SaniVent
Armaturenkörper und Griffkappe Messing poliert, verchromt, membrangesteuert mit stufenloser Laufzeit-Voreinstellung und rückschlagfreiem Abschluss.

Länge 1.200mm, 2 Waschplätze, Waschplatzbreite 600mm.

Länge 1.400mm, 2 Waschplätze, Waschplatzbreite 700mm.

Länge 1.800mm, 3 Waschplätze, Waschplatzbreite 600mm.

Länge 2.100mm, 3 Waschplätze, Waschplatzbreite 700mm.

**Technische Daten:**
Eingriff-Selbstschlussventil Typ SaniVent und Eingriff-Selbstschluss-Mischbatterie Typ SaniMisch

| | |
|---|---|
| Laufzeit: | einstellbar 5-30 sek. |
| Mindestfließdruck: | 1 bar |
| Betriebsdruck: | 1-6 bar |
| max. Trinkwassertemp: | 75°C (kurzzeitig) |
| Durchflussmenge: | 8 l/min. |

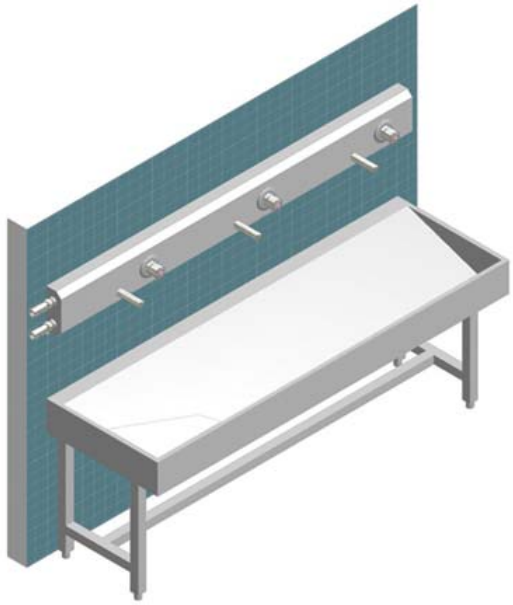

**Anschluss an kaltes und warmes Trinkwasser:**

Eingriff-Selbstschluss-Mischbatterie Typ SaniMisch

Armaturenkörper und Griffkappe Messing poliert, verchromt, membrangesteuert mit stufenloser Laufzeit-Voreinstellung und rückschlagfreiem Abschluss, mit Rückflußverhinderern nach DIN 1988,

Länge 1.200mm, 2 Waschplätze, Waschplatzbreite 600mm.

Länge 1.400mm, 2 Waschplätze, Waschplatzbreite 700mm.

Länge 1.800mm, 3 Waschplätze, Waschplatzbreite 600mm.

Länge 2.100mm, 3 Waschplätze, Waschplatzbreite 700mm.

**Einbauzeichnungen bitte erfragen.**

Jänchen-SaniSystem GmbH
Robert-Kirchhoff-Straße 2
64579 Gernsheim
Germany

Telefon: +49 (0)6258 90571-0
Telefax: +49 (0)6258 90571-19
info@jaenchen-sanisystem.de
www.jaenchen-sanisystem.de

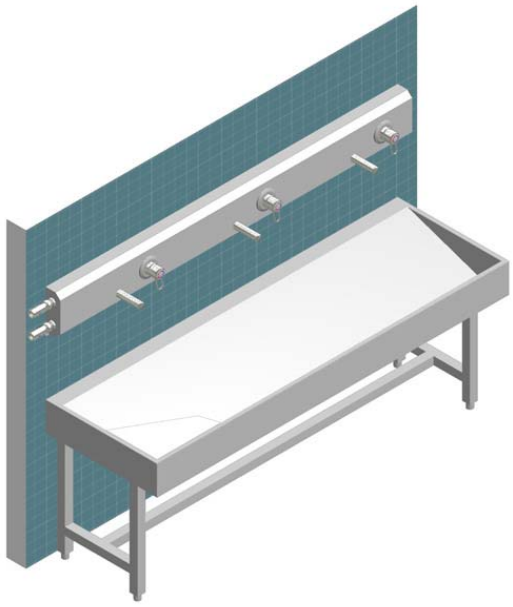

Armatureneinheit, einreihig, wandhängend

**Armaturenausstattung**

**Anschluss an kaltes und warmes Trinkwasser:**

Einhebel-Mischbatterie Typ SaniKerami

Armaturenkörper und Griffkappe Messing poliert, verchromt, mit keramischen Scheiben und Temperaturanschlag: Rückflußverhinderern nach DIN 1988.

Länge 1.200mm, 2 Waschplätze, Waschplatzbreite 600mm.

Länge 1.400mm, 2 Waschplätze, Waschplatzbreite 700mm.

Länge 1.800mm, 3 Waschplätze, Waschplatzbreite 600mm.

Länge 2.100mm, 3 Waschplätze, Waschplatzbreite 700mm.

**Technische Daten:**
Einhebel-Mischbatterie Typ SaniKerami

| | |
|---|---|
| Mindestfließdruck: | 1 bar |
| Betriebsdruck: | 1-6 bar |
| max. Trinkwassertemp: | 75°C (kurzzeitig) |
| Durchflussmenge: | 8 l/min. |

**Einbauzeichnungen bitte erfragen.**

**Eingriff-Selbstschlussventil/Thermostat Typ SaniVent/Therm**

| | |
|---|---|
| Laufzeit: | einstellbar 5-30 sek. |
| Mindestfließdruck: | 1 bar |
| Betriebsdruck: | 1-6 bar |
| max. Trinkwassertemp: | 75°C (kurzzeitig) |
| Durchflussmenge: | 8 l/min. |
| Verbrühschutz | Heißwassersperre bei Kaltwasserausfall |

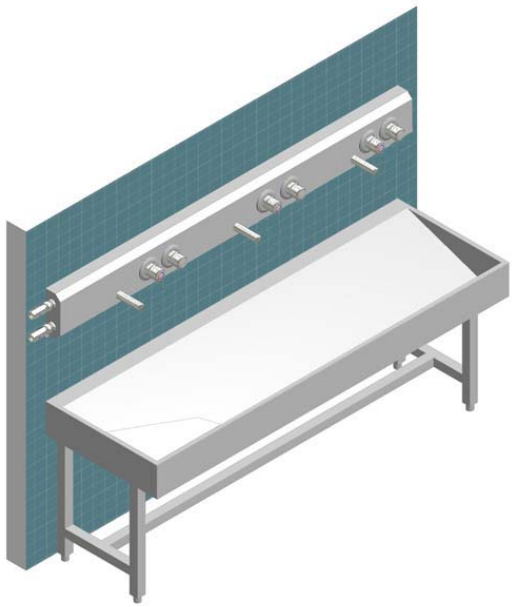

**Anschluss an kaltes und warmes Trinkwasser:**

Eingriff-Selbstschlussventil/Thermostat Typ SaniVent/Therm

Armaturenkörper und Griffkappe Messing poliert, verchromt, membrangesteuert mit stufenloser Laufzeit-Voreinstellung und rückschlagfreiem Abschluss. Thermostat mit Dehnstoffelement und Verbrühungsschutz, Rückflussverhinderer nach DIN 1988.

Länge 1.200mm, 2 Waschplätze, Waschplatzbreite 600mm.

Länge 1.400mm, 2 Waschplätze, Waschplatzbreite 700mm.

Länge 1.800mm, 3 Waschplätze, Waschplatzbreite 600mm.

Länge 2.100mm, 3 Waschplätze, Waschplatzbreite 700mm.

Jänchen-SaniSystem GmbH
Robert-Kirchhoff-Straße 2
64579 Gernsheim
Germany

Telefon: +49 (0)6258 90571-0
Telefax: +49 (0)6258 90571-19
info@jaenchen-sanisystem.de
www.jaenchen-sanisystem.de

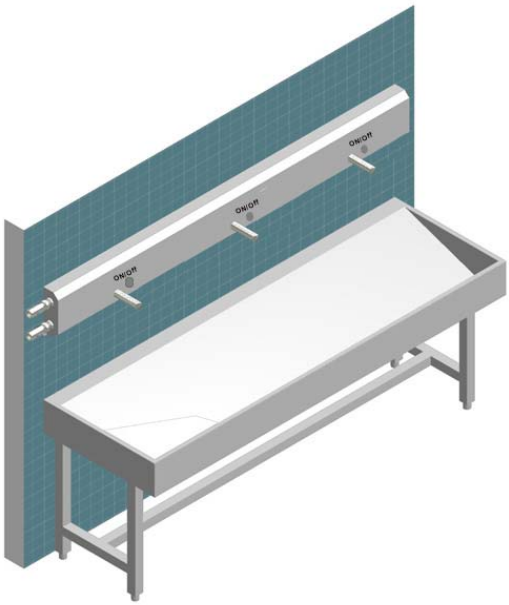

Armatureneinheit, einreihig, wandhängend

aus nichtrostendem Stahl, Werkstoff-Nr.: 1.4301, Oberfläche matt geschliffen, als Einheit zur Wandmontage mit x-Anzahl Waschplätzen. Gehäuse mit gebrochenen Kanten und vormontierten Verteilleitungen mit flexiblen Edelstahl-Gliederschläuchen oder Edelstahlverrohrung, Magnetventile, absperrbaren Wassermengenregulierungen.
Je Waschplatz ein Wandauslauf aus Messing, poliert und verchromt, Ausladung 120 mm.

**Anschluss an kaltes oder vorgemischtes Trinkwasser mit Piezo-Taster:**

Mit aktivierbarer Hygienespülung alle 48h nach Nichtnutzung, Start/Stop Funktion, Anschlussspannung 12V AC.

Länge 1.200mm, 2 Waschplätze, Waschplatzbreite 600mm.

Länge 1.400mm, 2 Waschplätze, Waschplatzbreite 700mm.

Länge 1.800mm, 3 Waschplätze, Waschplatzbreite 600mm.

Länge 2.100mm, 3 Waschplätze, Waschplatzbreite 700mm.

**Technische Daten:**
Piezo-Taster

| | |
|---|---|
| Programm-Steuerung: | mit Laufzeitunterbrechung |
| Zeiteinstellung: | 2-120 sek. mittels Schraubendreher |
| Laufzeit: | unterbrechbar (Start/Stop Funktion) |
| Hygienespülung: | automatisch alle 48h nach letzter Nutzung (aktivierbar) |
| Anschlussspannung: | 12V AC |
| Betriebsdruck: | 1-6 bar |
| max. Trinkwassertemp: | 75°C (kurzzeitig) |
| Durchflussmenge: | ca. 8 l/min. |

**Technische Daten:**
Piezo-Taster mit Thermostat
wie vor, mit Verbrühungsschutz Heißwassersperre bei Kaltwasserausfall

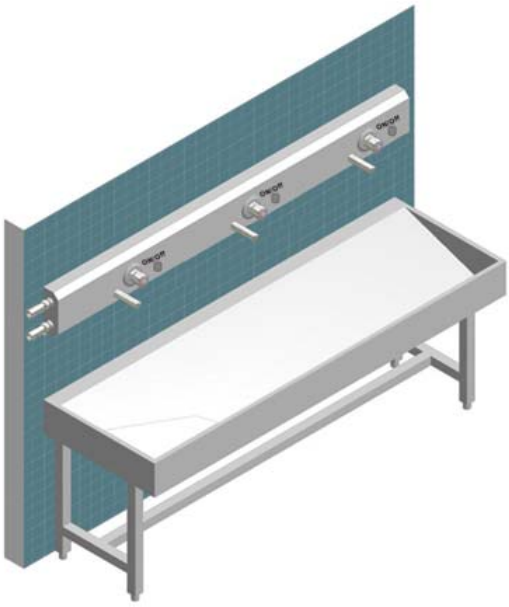

**Anschluss an kaltes und warmes Trinkwasser mit Piezo-Taster und Thermostat:**

Mit aktivierbarer Hygienespülung alle 48h nach Nichtnutzung, Start/Stop Funktion, Anschlussspannung 12V AC, Thermostat.

Länge 1.200mm, 2 Waschplätze, Waschplatzbreite 600mm.

Länge 1.400mm, 2 Waschplätze, Waschplatzbreite 700mm.

Länge 1.800mm, 3 Waschplätze, Waschplatzbreite 600mm.

Länge 2.100mm, 3 Waschplätze, Waschplatzbreite 700mm.

Jänchen-SaniSystem GmbH
Robert-Kirchhoff-Straße 2
64579 Gernsheim
Germany

Telefon: +49 (0)6258 90571-0
Telefax: +49 (0)6258 90571-19
info@jaenchen-sanisystem.de
www.jaenchen-sanisystem.de

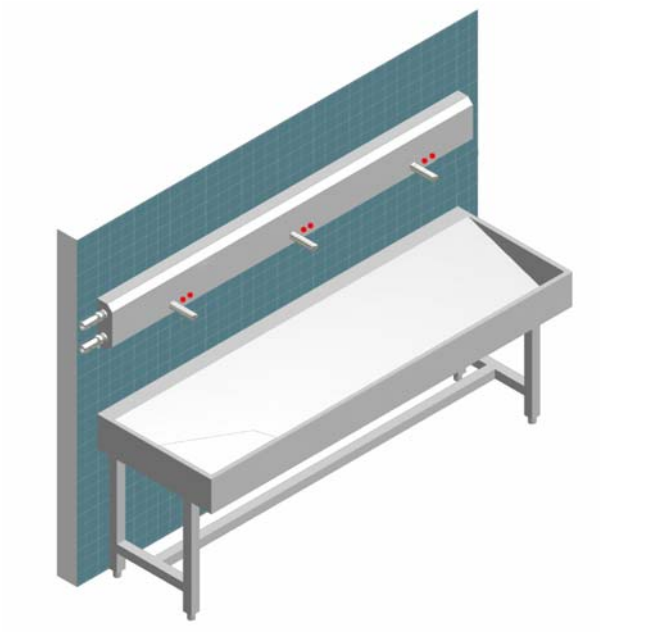

**Anschluss an kaltes oder vorgemischtes Trinkwasser mit Optoelektronik (behrührungslos):**

Mit aktivierbarer Hygienespülung alle 48h nach Nichtnutzung, Optoelektronische Steuerung (berührungslos), Anschlussspannung 12V AC.

Länge 1.200mm, 2 Waschplätze, Waschplatzbreite 600mm.

Länge 1.400mm, 2 Waschplätze, Waschplatzbreite 700mm.

Länge 1.800mm, 3 Waschplätze, Waschplatzbreite 600mm.

Länge 2.100mm, 3 Waschplätze, Waschplatzbreite 700mm.

**Technische Daten:**
Optoelektronik

| | |
|---|---|
| Sensorreichweite: | einstellbar |
| Laufzeiteinstellung: | 2-120 sek. mittels Schraubendreher. Sicherheitsabschaltung nach 3 min. bei Dauerreflexion |
| Hygienespülung: | automatisch alle 48h nach letzter Nutzung (deaktivierbar) |
| Anschlussspannung: | 12V AC |
| Betriebsdruck: | 1-6 bar |
| max. Trinkwassertemp: | 75°C (kurzzeitig) |
| Durchflussmenge: | ca. 8 l/min. |

Jänchen-SaniSystem GmbH
Robert-Kirchhoff-Straße 2
64579 Gernsheim
Germany

Telefon: +49 (0)6258 90571-0
Telefax: +49 (0)6258 90571-19
info@jaenchen-sanisystem.de
www.jaenchen-sanisystem.de

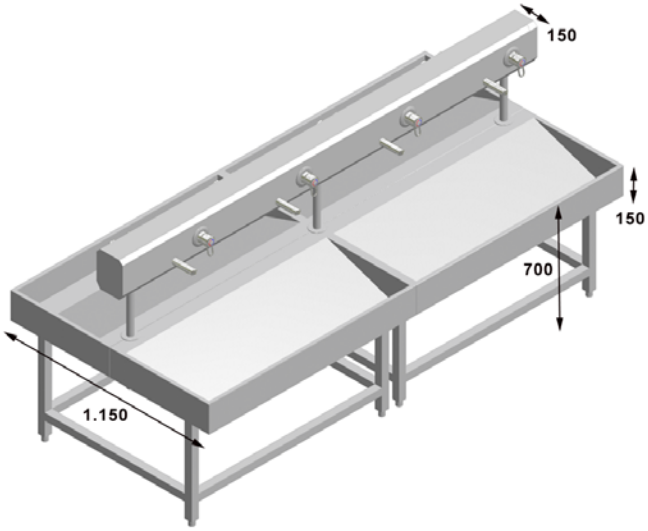


**Einbauzeichnungen bitte erfragen.**

**Reihenwaschtisch WASH-D/paarig - für Fußboden-montage**

zur doppelreihigen Aufstellung frei in den Raum auf Vierkant-bodengestell, Material Edelstahl 1.4301, Oberfläche matt geschliffen, höhenverstellbare Stützfüße, Gesamttiefe 570mm, Ablaufrinne mit Gefälle 110mm, umlaufende Schürze 150mm hoch, gestanzter Siebablauf, Ablaufventil DN 40.
Basis-Beckenlängen:

| | |
|---|---|
| 4 Waschplätze: | 1.200mm (Waschplatzbreite 600mm) |
| 6 Waschplätze: | 1.800mm (Waschplatzbreite 600mm) |
| 4 Waschplätze: | 1.400mm (Waschplatzbreite 700mm) |
| 6 Waschplätze: | 2.100mm (Waschplatzbreite 700mm) |

Eine Kombination verschiedener Beckenlängen (bis zu 14 Waschplätzen) ist möglich (siehe auch Seite 9).

**Armatureneinheit, paarig**

aus nichtrostendem Stahl, Werkstoff-Nr.: 1.4301, Oberfläche matt geschliffen, als Einheit zur Montage über Stützrohre aus Edelstahl auf dem Reihenwaschtisch, mit x-Anzahl Wasch-plätzen. Gehäuse mit gebrochenen Kanten und vormontierten Verteilleitungen mit flexiblen Edelstahl-Gliederschläuchen oder optional aus Edelstahlverrohrung, mit absperrbaren Wassermengenregulierungen.
Je Waschplatz ein Wandauslauf aus Messing, poliert und verchromt, Ausladung 120 mm.

- Wasseranschluss von unten über Stützrohre
- von oben

**Armaturenausstattung:**

- Selbstschluss-Ventil für kaltes oder vorgemischtes Trinkwasser
- Selbstschluss-Mischbatterie für kaltes und warmes Trinkwasser
- Selbstschlussventil/Thermostat Kombination für kaltes und warmes Trinkwasser
- Piezo-Taster für kaltes oder vorgemischtes Trinkwasser
- Piezo-Taster mit Thermostatbatterie für kaltes und warmes Trinkwasser
- Optoelektronisch (berührungslos) für kaltes oder vorgemischtes Trinkwasser

Jänchen-SaniSystem GmbH
Robert-Kirchhoff-Straße 2
64579 Gernsheim
Germany

Telefon: +49 (0)6258 90571-0
Telefax: +49 (0)6258 90571-19
info@jaenchen-sanisystem.de
www.jaenchen-sanisystem.de

## Doppelwaschtische

### Doppelwaschtische WASH-D

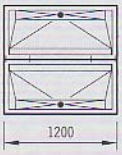


4 Waschplätze
Waschplatzbreite: 600mm

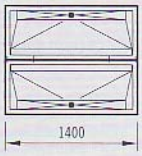


4 Waschplätze
Waschplatzbreite: 700mm

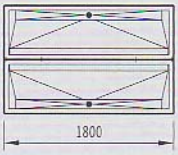


6 Waschplätze
Waschplatzbreite: 600mm

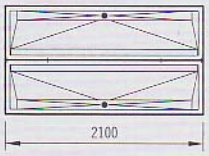


6 Waschplätze
Waschplatz-
breite: 700mm

## Kombinationsmöglichkeiten doppelreihig

Reihenwaschtisch 8 WP

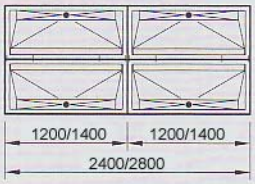


Reihenwaschtisch 10 WP

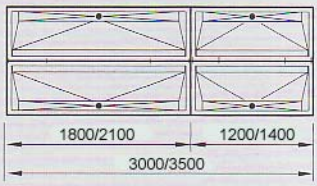


Reihenwaschtisch 12 WP

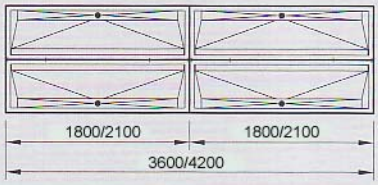


Reihenwaschtisch 12 WP

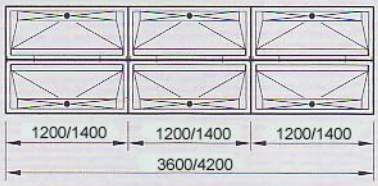


Reihenwaschtisch 14 WP

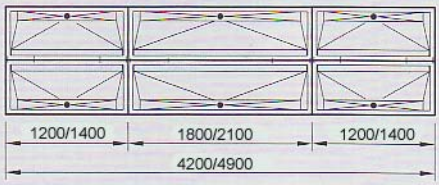


Jänchen-SaniSystem GmbH
Robert-Kirchhoff-Straße 2
64579 Gernsheim
Germany

Telefon: +49 (0)6258 90571-0
Telefax: +49 (0)6258 90571-19
info@jaenchen-sanisystem.de
www.jaenchen-sanisystem.de

Mineralguß ist ein hochverdichteter Verbundwerkstoff aus natürlichen Mineralien und besitzt eine hohe Widerstandsfähigkeit gegenüber physikalischen und chemischen Beanspruchung:

- hohe Schlag- und Abriebsfestigkeit
- hohe Farbstabilität
- Wechseltemperaturbeständig bis 65°C

COMFORT M- Reihenwaschanlagen sind Kombinationen aus Reihenstücken mit 2 oder 3 Waschplätzen.
Je nach Bedarf können durch Kombinationen der einzelnen Reihenstücke beliebige Gesamtlängen erstellt werden, um eine optimale Raumnutzung zu erreichen.

**COMFORT M-2**

| | |
|---|---|
| Waschplätze: | 2 |
| Waschplatzbreite: | 600mm |
| Beckenbreite: | 1.200mm |
| Umlaufende Schürze: | 148mm hoch |

**COMFORT M-3**

| | |
|---|---|
| Waschplätze: | 3 |
| Waschplatzbreite: | 600mm |
| Beckenbreite: | 1.800mm |
| Umlaufende Schürze: | 148mm hoch |

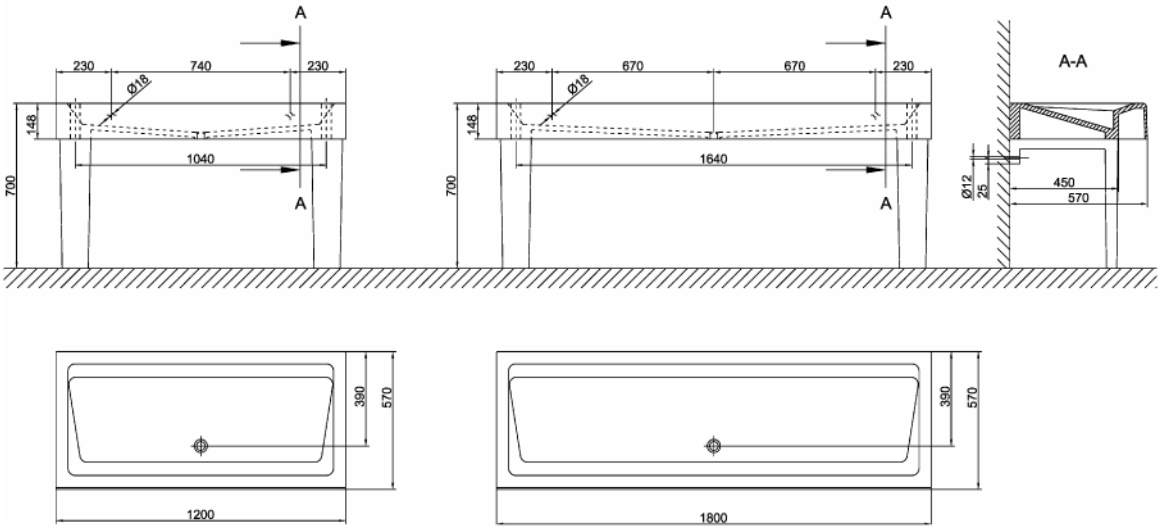


Jänchen-SaniSystem GmbH
Robert-Kirchhoff-Straße 2
64579 Gernsheim
Germany

Telefon: +49 (0)6258 90571-0
Telefax: +49 (0)6258 90571-19
info@jaenchen-sanisystem.de
www.jaenchen-sanisystem.de